BELLALUX

SPOT







Benefícios

- ✓ Material: PP+ABS
- ✓ Fácil instalação
- ✓ Para embutir
- ✓ Versão redonda e quadrada

Aplicações

Ambiente Residencial

Escolas

Comércios

Corredores

POTÊNCIA	TENSÃO	VIDA ÚTIL	TEMPERATURA DE COR
5 W / 7 W	100-240 V~	10 000 hrs	3 000 K 6 500 K

Características do Produto

Potência Nominal	5 W	7 W
Tensão Nominal	100-240V	
Fluxo Luminoso	350 lm	490 lm
Eficiência energética	70 lm/W	
Temperatura de Cor	3000 K / 6500 K	
Índice de Reprodução de Cor (IRC)	80	
Fator de potência	0,5	
Ângulo de abertura	38°	75°
Vida Útil	10.000 h	
Formato	Redonda / Quadrada	
Tipo de material	PP+ABS	
Dimerizável	Não	
Índice de Proteção	IP20	
Proteção contra impactos mecânicos	N/A	
Temperatura de Operação	-20 +40 °C	
Cor	Branco	
Garantia	1 ano	

Dimensões (mm)

5W/7W RD

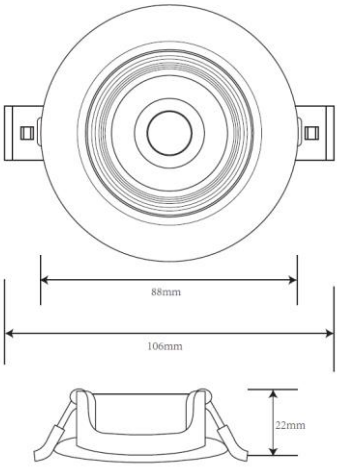

5W/7W QD

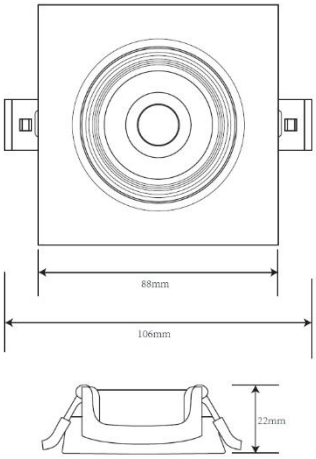

Diagrama Fotométrico

5W

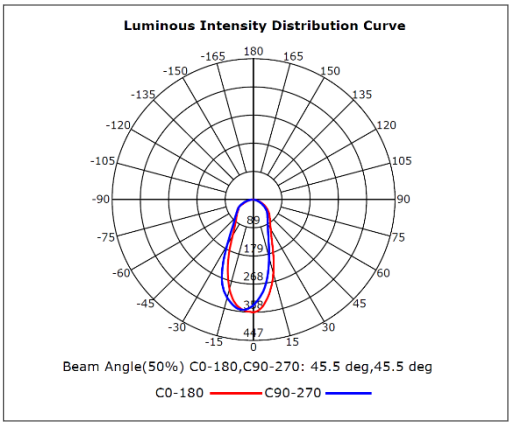

5W

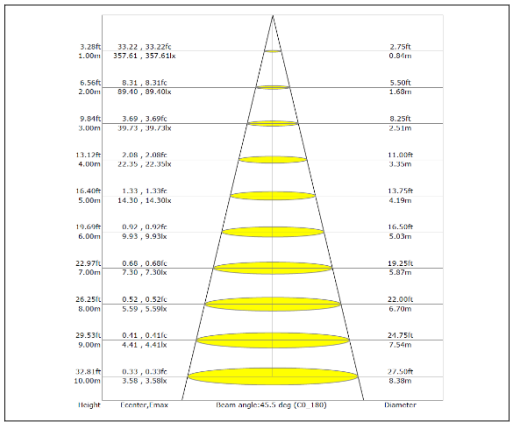

7W

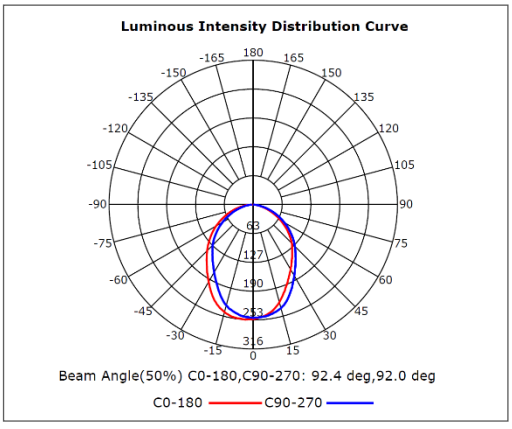

7W

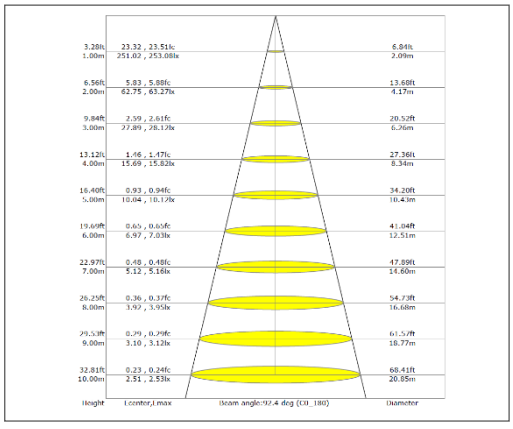

Dados logísticos

SAP	Descrição	Pçs por cx	Peso (g)	EAN 10	Dimensões EAN10 (mm)	Peso EAN 10 (g)	EAN 40	Dimensões EAN40 (mm)	Peso EAN 40 (g)
7025356	BELLALUX SPOT LED 5W 350lm 830 RD	50	40	4099854592553	100*25*100	48	4099854592560	520*270*220	2700
7025357	BELLALUX SPOT LED 5W 350lm 865 RD	50	40	4099854592577	100*25*100	48	4099854592584	520*270*220	2700
7025358	BELLALUX SPOT LED 7W 490lm 830 RD	50	40	4099854592591	100*25*100	48	4099854592607	520*270*220	2700
7025359	BELLALUX SPOT LED 7W 490lm 865 RD	50	40	4099854592614	100*25*100	48	4099854592621	520*270*220	2700
7025360	BELLALUX SPOT LED 5W 350lm 830 QD	50	45	4099854592713	100*25*100	57	4099854592720	520*270*220	3150
7025361	BELLALUX SPOT LED 5W 350lm 865 QD	50	45	4099854592737	100*25*100	57	4099854592744	520*270*220	3150
7025362	BELLALUX SPOT LED 7W 490lm 830 QD	50	45	4099854592751	100*25*100	57	4099854592768	520*270*220	3150
7025363	BELLALUX SPOT LED 7W 490lm 865 QD	50	45	4099854592775	100*25*100	57	4099854592782	520*270*220	3150